ՄԻԱՁՈՒՅԼ Ե/Բ ՄԻՁՈՒԿ Մ¿4 Մ1:50

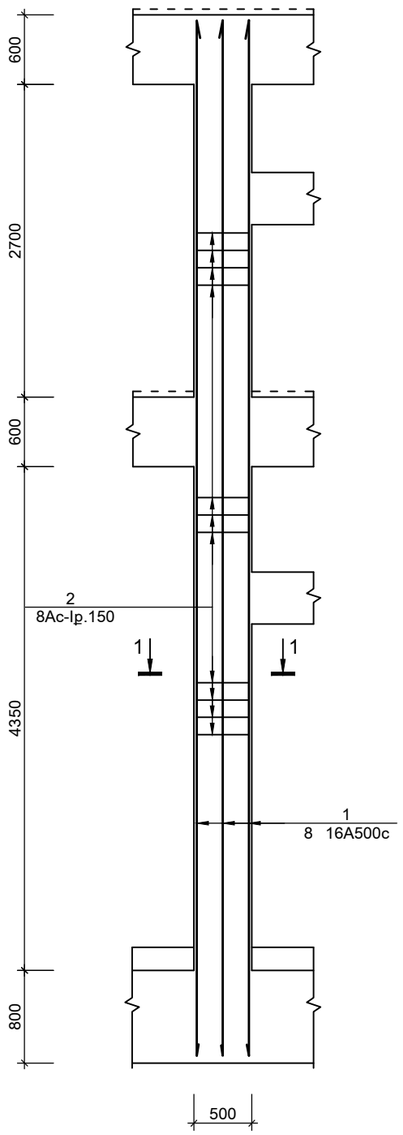

1-1 Մ1:20

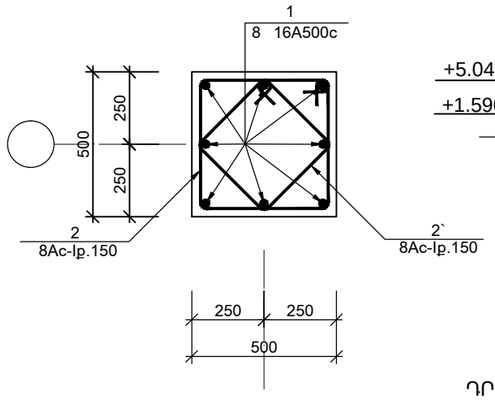

ՄՀԾ-1 Մ1:50

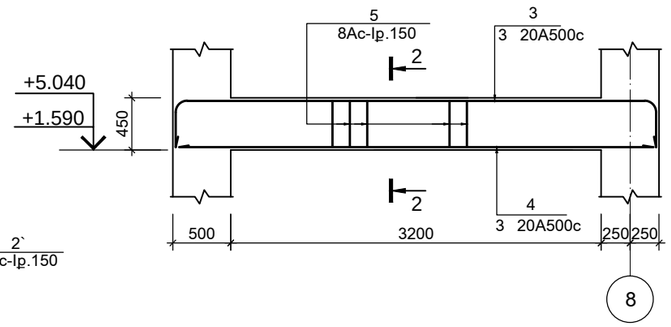

2-2 Մ1:20

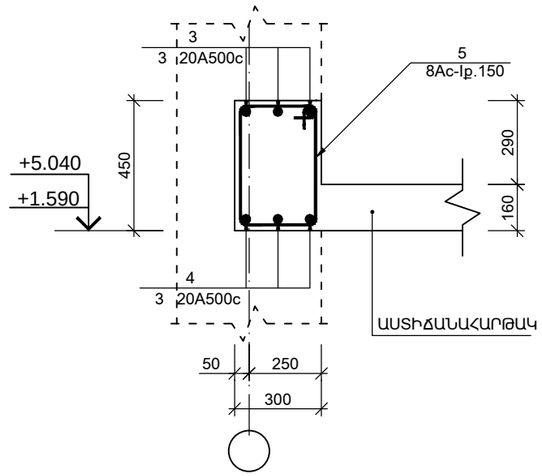

ԴՐՎԱԳ 1 Մ1:50

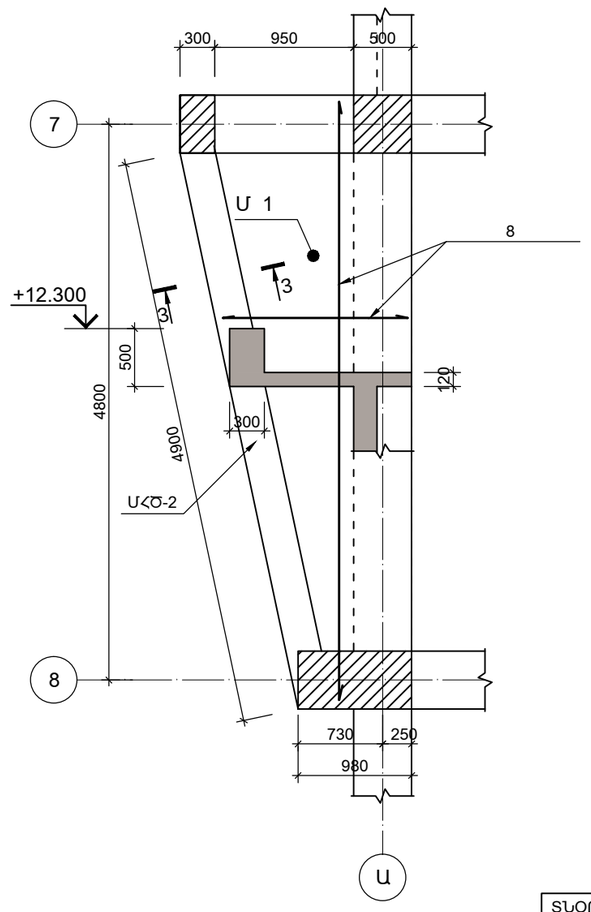

3-3 Մ1:20

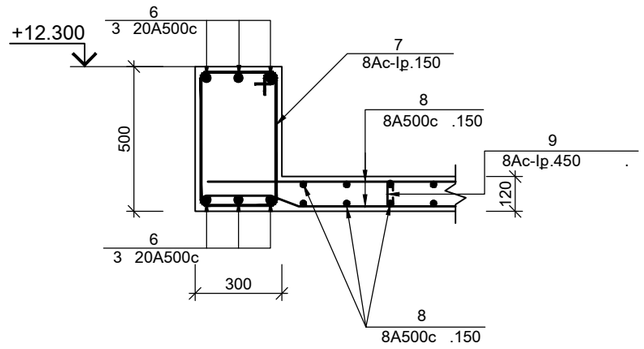

ՏՆՕՐԵՆ	Մ.ՀՈՒՍՆՅԱՆ		Ք.ԿԱՊԱՆ ԹԻՎ 7 ԴՊՐՈՑԻ ԿԱՌՈՒՑՈՒՄ /ՏԵՂԱԿԱՊՈՒՄ/			
ՆԳՃ	Մ.ՀՈՒՍՆՅԱՆ					
ՆԱԽԱԳԾԵՑ	Ա.ԽԱՍՏՅԱՆ		ԿՈՆՍՏՐՈՒԿՏՈՐԱԿԱՆ ՄԱՍ / I ՄԱՍՆԱՇԵՆՔ/	ՓՈՒԼ	ԹԵՐԹ	ԹԵՐԹԵՐ
ՍՏՈՒԳԵՑ	Ն.ՍՏԵՓԱՆՅԱՆ			ԱՆ	Կ-33	117
			ՄԻԱՁՈՒՅԼ Ե/Բ ՄԻՁՈՒԿ Մ¿4 , ՀԵԾԱՆՆԵՐ ՄՀԾ-1,ՄՀԾ-2, ՍԱԼ Մա-1	«ՄԱՌԱ ԵՎ ԴՈՒՍՏՐԵՐ» ՍՊԸ		